平　面　図

S=1:500

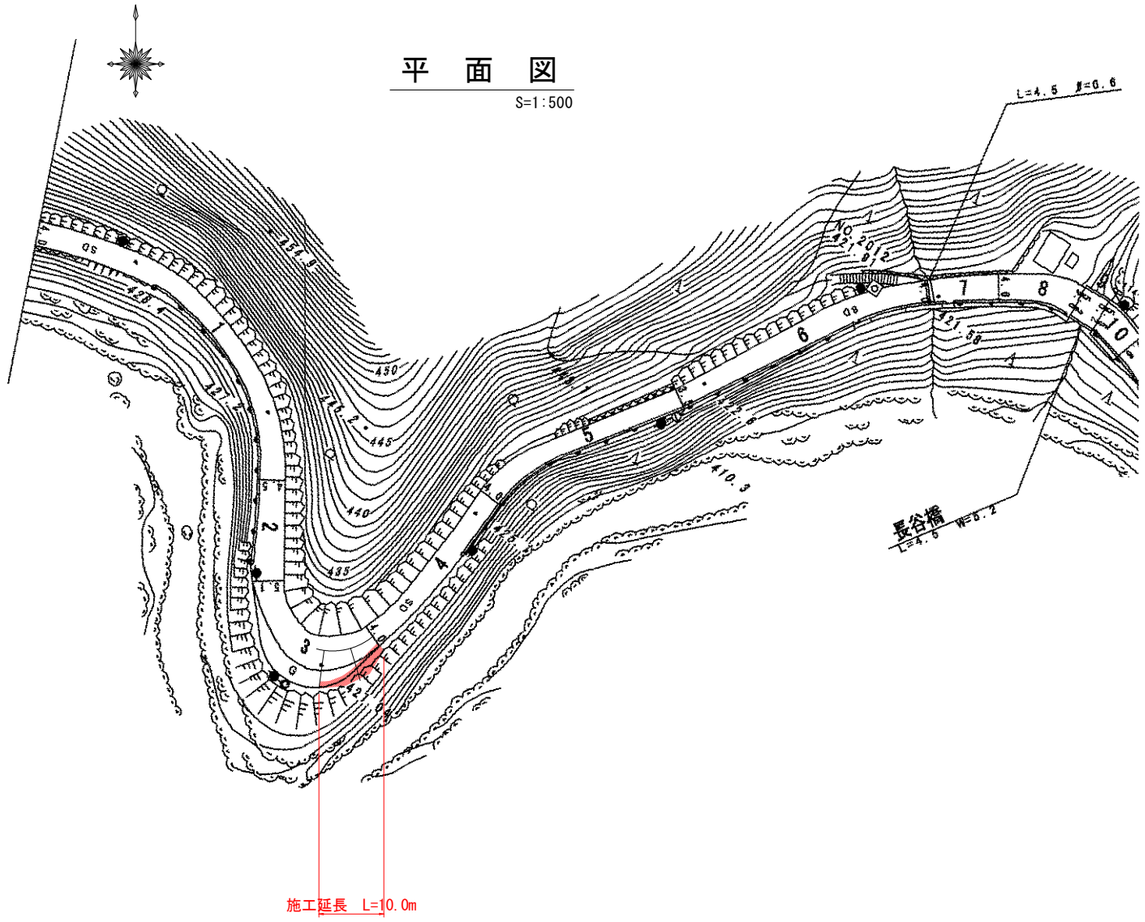

標準断面図

S=1:50

NO.0+5.0

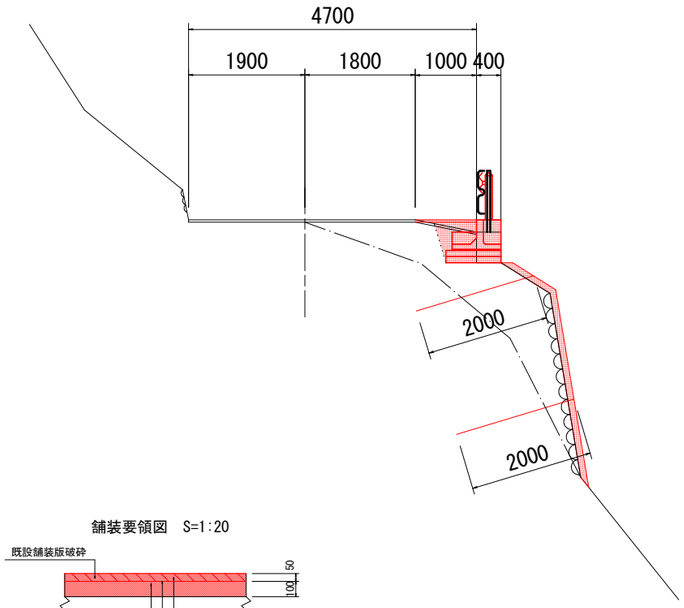

舗装要領図　S=1:20

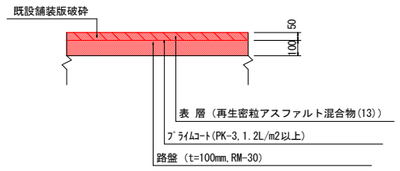

展 開 図

S=1/100

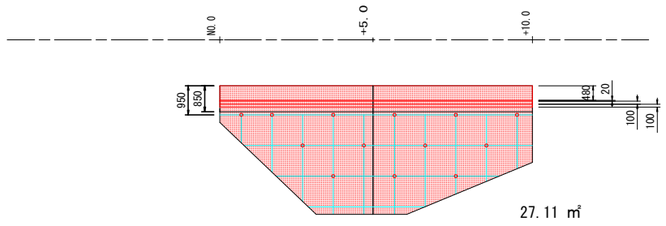

プレキャストガードレール基礎

S=1/20

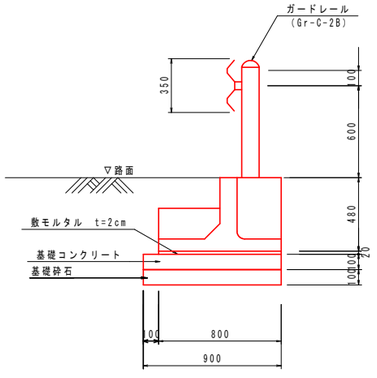

ガードレール　Gr-C-2B

S=1/20

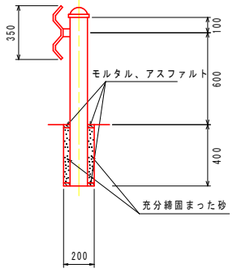

実施設計図面

工事名	R２馬土　木地屋赤松線　つ・一宇大横　道路修繕工事		
路線名等	（一）木地屋赤松線		
工事箇所	美馬郡つるぎ町一宇大横		
図面名	平面図・展開図・標準断面図・構造図		
縮尺	図　示	図 面 番 号	1　／　2
会社名			
事業者名	徳島県西部総合県民局＜美馬＞県土整備部		

横　断　図

S=1:100

NO.0+10.2

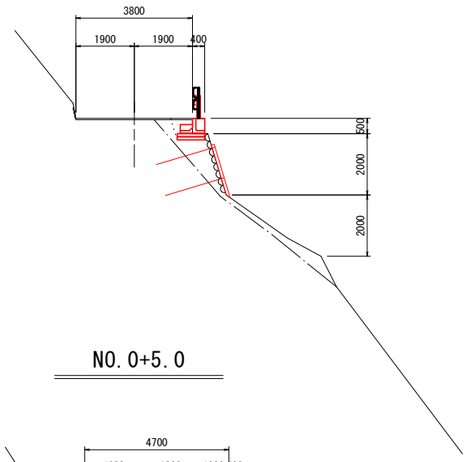

NO.0+5.0

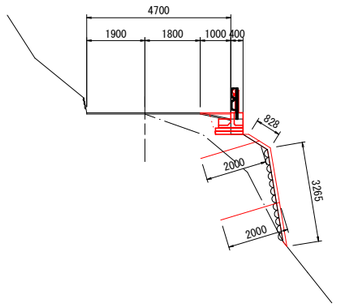

NO.0

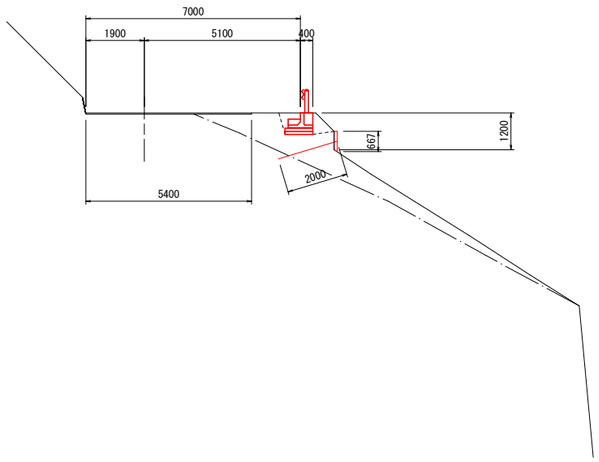

コンクリート吹付構造図

S=1/10

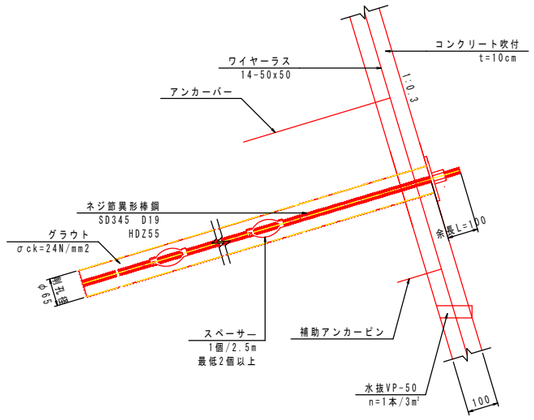

注）アンカーバー、補助アンカーピンは適宜対応すること。

実施設計図面

工事名	Ｒ２馬土　木地屋赤松線　つ・一宇大横　道路修繕工事		
路線名等	（一）木地屋赤松線		
工事箇所	美馬郡つるぎ町一宇大横		
図面名	横断図・構造図		
縮尺	図　示	図 面 番 号	2　／　2
会社名			
事業者名	徳島県西部総合県民局＜美馬＞県土整備部		